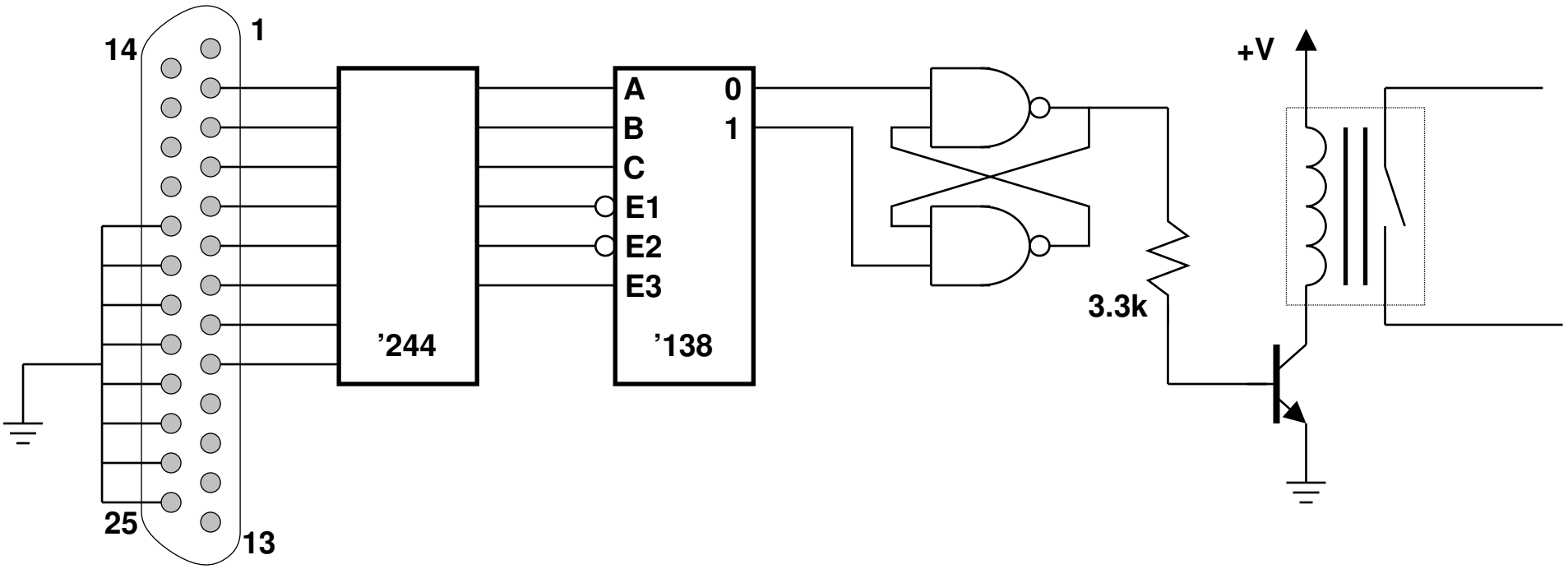
14
1
25
13
'244
A
B
C
E1
E2
E3
0
1
'138
3.3k
+V